mariani
LIFT ME UP!

LIFT BIBRACCIO BBO

Via Aldo Moro, 25 46020 - Pegognaga (MN) ITALY
Tel +39 0376 550224 - Fax +39 0376 553406
info@marianilift.com - www.marianilift.com

mariani
LIFT ME UP!

DATI TECNICI
TECHNICAL FEATURES

PORTATA MAX MAXIMUM CAPACITY	320 Kg
PESO WEIGHT	110 Kg
ALIMENTAZIONE POWER	12 V _ 24 V
PRESSIONE MAX MAX PRESSURE	140 Bar
ALTEZZA ELEVABILE LIFTING HEIGHT	920 mm.
VELOCITÁ UP (PIENO CARICO) SPEED UP (FULL CHARGE)	5 M/MIN
VELOCITÁ DOWN (PIENO CARICO) SPEED DOWN (FULL CHARGE)	4 M/MIN

DISPOSITIVI DI SICUREZZA
SAFETY DEVICES

- Interruttore stacca batteria con chiave.
  Switch to detach battery with key.
- Funzionamento manuale in caso di emergenza.
  Manual operation in case of emergency.
- Ribaltina automatica di sicurezza per blocco carrozzina.
  Automatic safety ramp.
- Dispositivo antiribaltamento con pressostato.
  Roll-over control device with pressure switch.
- Piattaforma antiscivolo.
  Anti-slip platform.

La sponda automatica modello BBO caratterizzata da ridotte dimensioni e minor peso è stata progettata per piccoli veicoli abilitati al trasporto di persone.
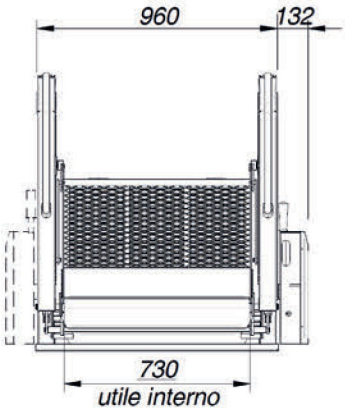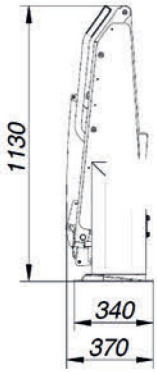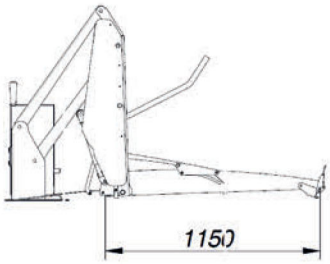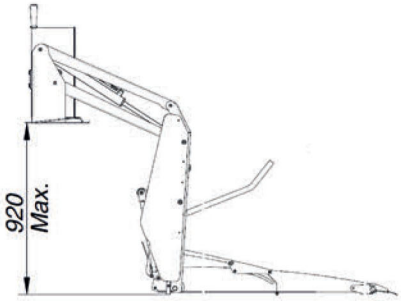
The automatic lift model BBO has reduced dimensions and weight and can be used for transfer wheelchair.